Декоративная арка

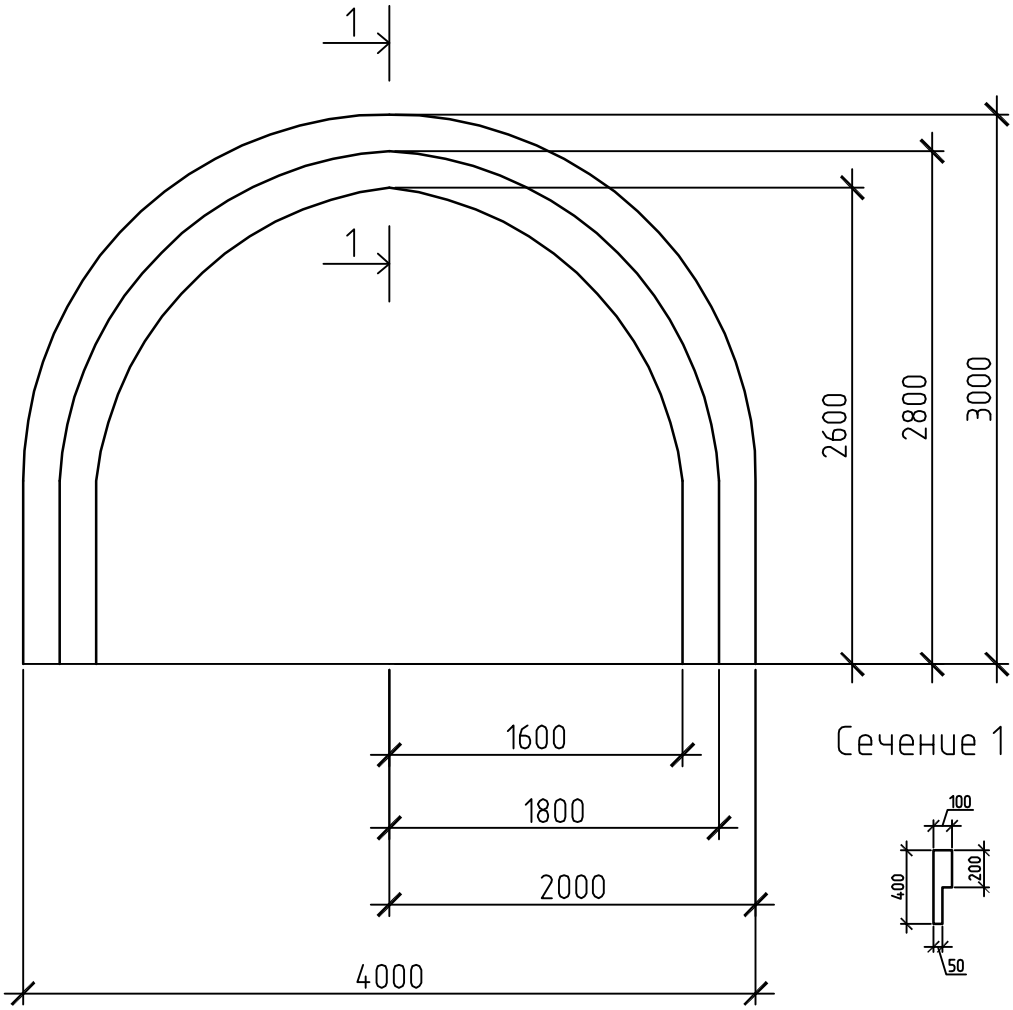

Сечение 1 – 1

Примечание:

–длина арки по внешней кромке – 8 метров

Согласовано	
Взам. инв. №	
Подп. и дата	
Инв. № подл.	

Изм.	Кол. уч.	Лист	№ док.	Подп.	Дата

Стадия	Лист	Листов

Копировал

А4

Create PDF files without this message by purchasing novaPDF printer (http://www.novapdf.com)