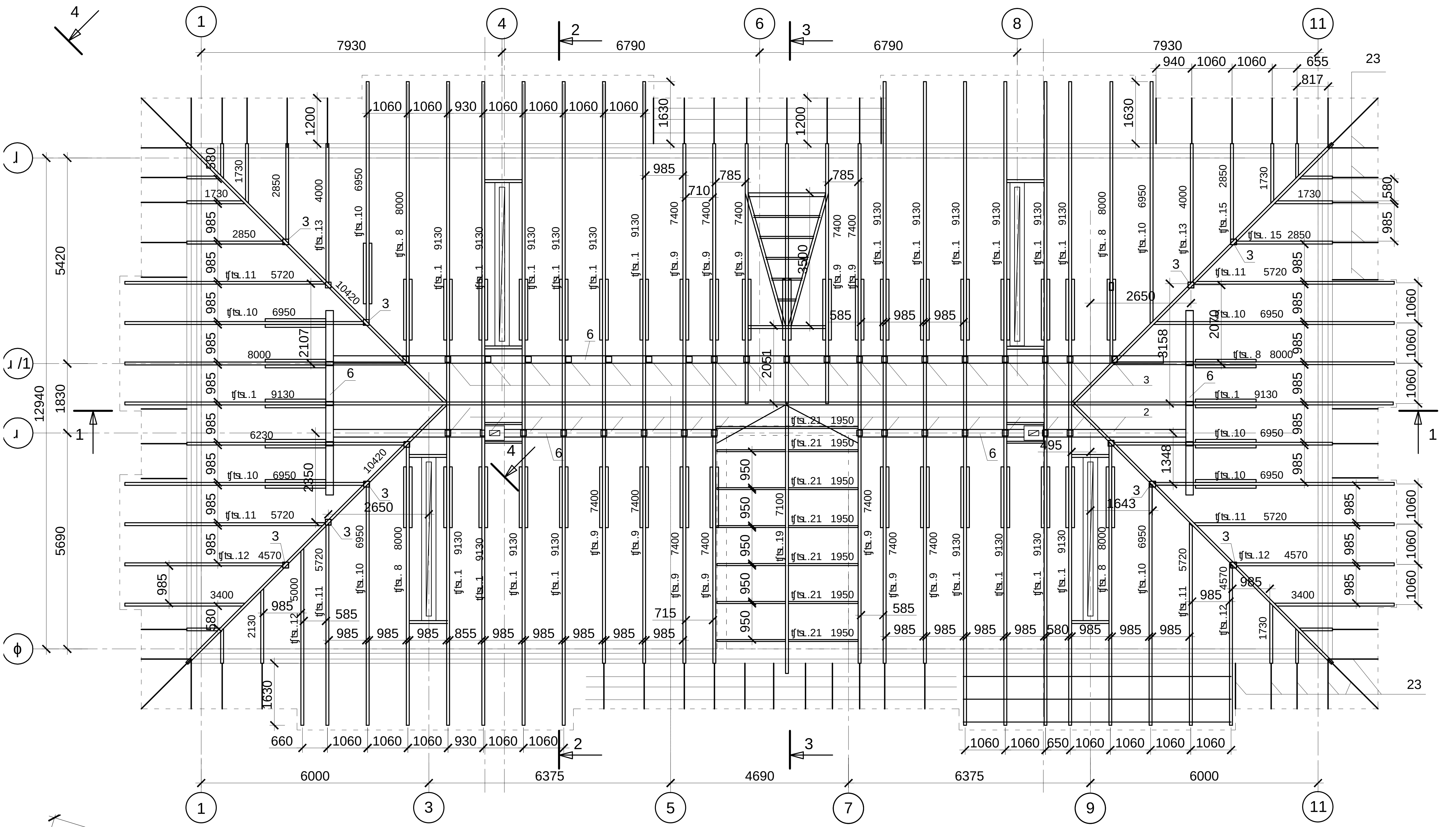

4-4

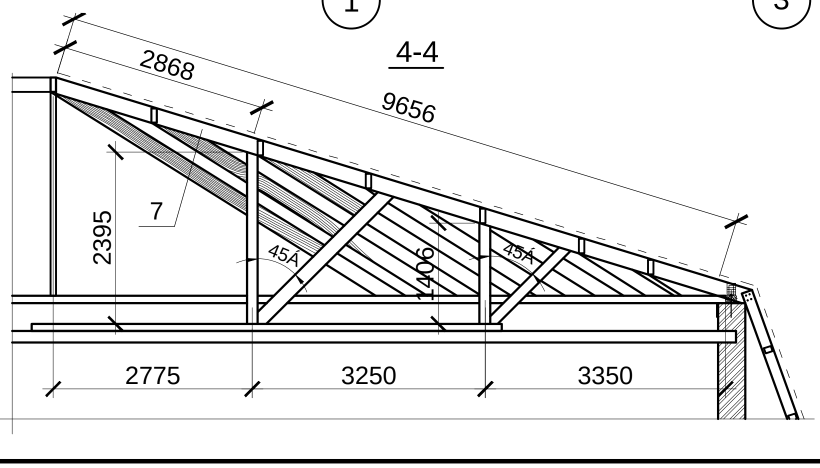

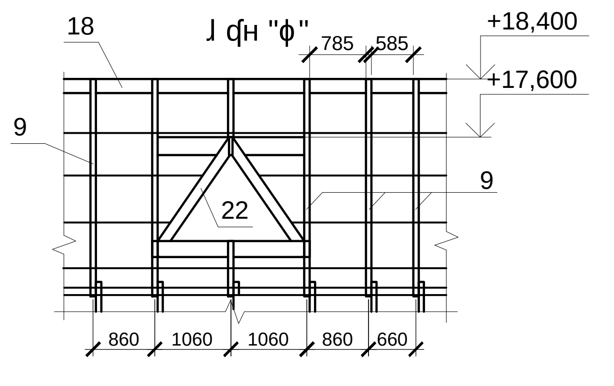

130314/

2014

32

Схема расположения элементов кровли